ZADASZENIE NADSZYBIA

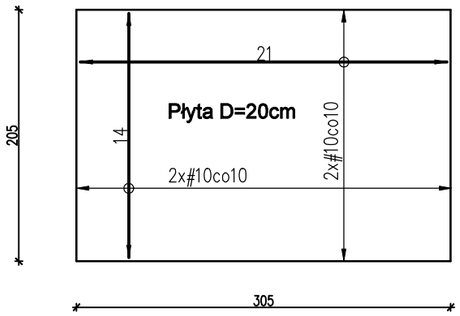

ZBROJENIE SZYBU PRZEKRÓJ A-A

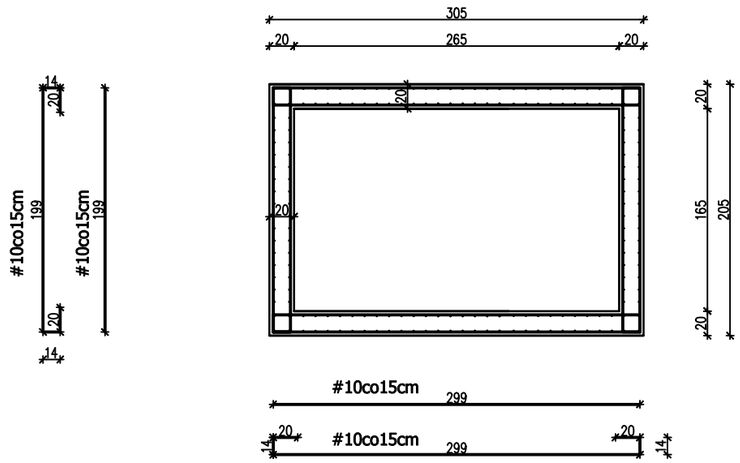

ZBROJENIE SZYBU PRZEKRÓJ B-B

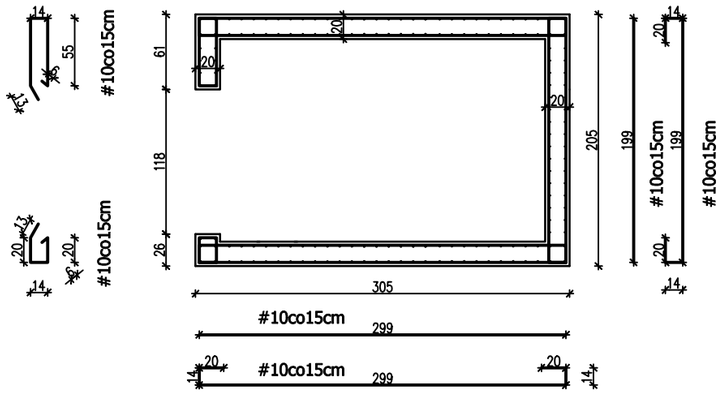

ZBROJENIE SZYBU

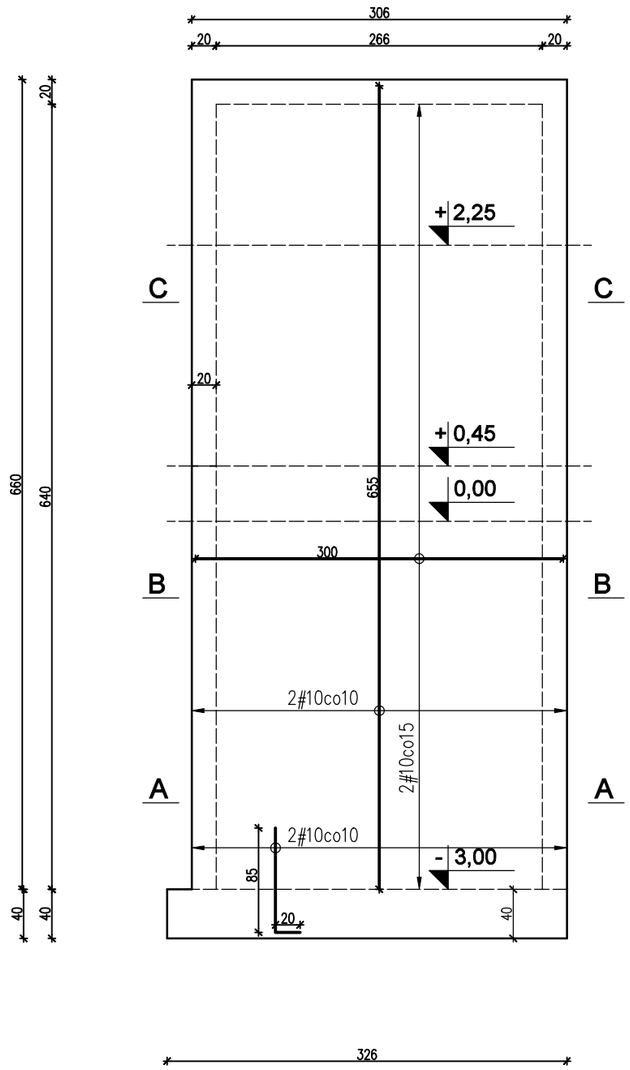

ZBROJENIE SZYBU PRZEKRÓJ C-C

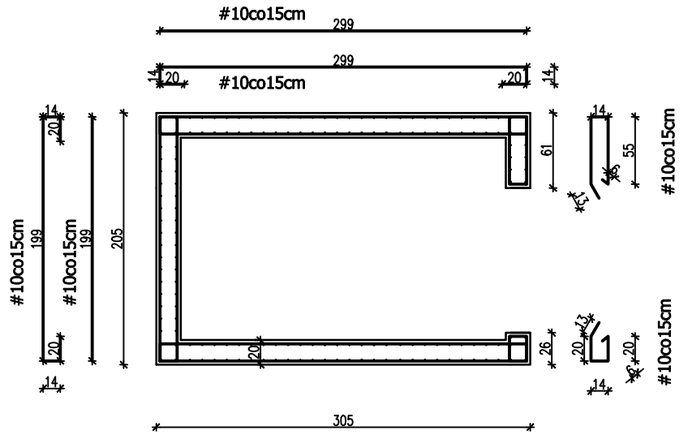

ZBROJENIE PŁYTY D=40cm

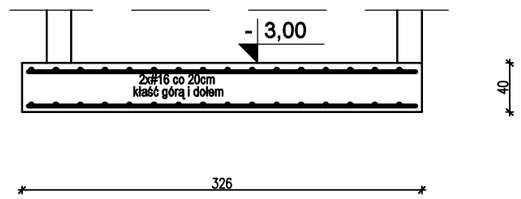

PROJEKT BUDOWLANY

INWESTOR:

MIASTO STOŁECZNE WARSZAWA
pl. Bankowy 3/5
Warszawa

ZAMAWIAJACY:

MIASTO STOŁECZNE WARSZAWA
pl. Bankowy 3/5
Warszawa

TYTUŁ PROJEKTU:

PROJEKT BUDOWLANY PRZEBUDOWY BUDYNKU, ROZBUDOWY O ZABUDOWANY SZYB WINDY Z PRZEDSIONKIEM, PRZEBUDOWY SCHODÓW ZEWNĘTRZNYCH ORAZ ZMIANY ZAGOSPODAROWANIA TERENU W ZWIĄZKU Z BUDOWĄ DROGI POŻAROWEJ, ZWIĄZANYCH Z PRZYSTOSOWANIEM BUDYNKU SZKOŁY PODSTAWOWEJ INTEGRACYJNEJ NR 317, UL. DEOTYMY 37 W WARSZAWIE DO WYMOGÓW OCHRONY PRZECIWPOŻAROWEJ

ADRES PROJ. OBIEKTU (nr działki):

Szkoła Podstawowa nr 317
im. Edmunda Bojanowskiego
ul. Deotymy 37, 01-409 Warszawa
dz. nr ew. 64 obręb 6-06-08
Dzielnica Wola

JEDNOSTKA PROJEKTOWA:

DFF Projekt - Jacek Fiuk
01-171 Warszawa ul. Młynarska 48

TYTUŁ RYSUNKU:

SZYB WINDY

DATA: 09.2019

	IMIĘ I NAZWISKO	UPR.:	PODPIS:	SKALA:
PROJEKTANT w spec. konstrukcyjnej:	mgr inż. Mirosław Próchniewicz	GT.4224/50/00/78		1:50
SPRAWDZAJĄCY w spec. konstrukcyjnej:	mgr inż. Karol Hahnic	63/80		NR RYS.:
OPRACOWANIE w spec. konstrukcyjnej:	inż. Mariusz Prochniewicz			K1

Kopiowanie, publikowanie i rozpowszechnianie bez zgody inwestora i jednostki projektowej jest ZABRONIONE !!!